Zamek Planeta

ATIS 0010

atis Jasienica

Wielobarwna konstrukcja nie z tej planety.
Można się wdrapać po schodach a widoki podziwiać z balkonu lub przemknąć przez tunel.
Gdy pora wracać do domu, to tylko z poślizgiem.

Typ przyłącza	2x3"
Wydajność	20m^3/h
Gatunek stali	316

Uwaga: należy uwzględnić strefy bezpieczeństwa.
Kolory wg odrębnej karty kolorów

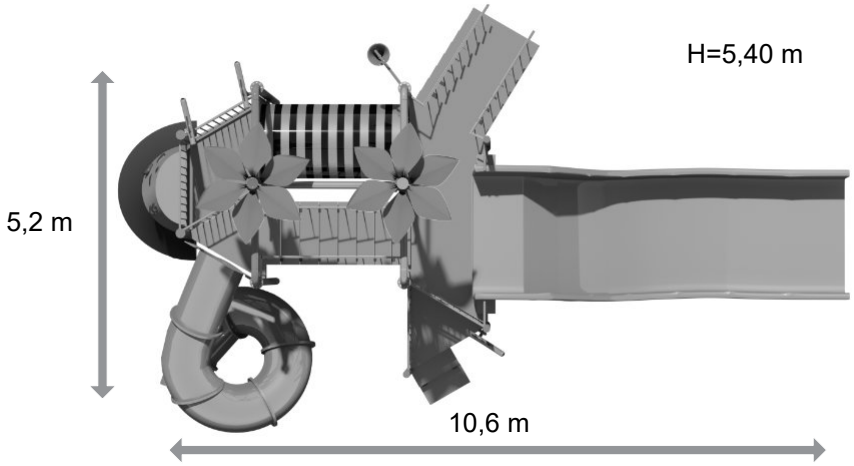

Wymiar zależy od zastosowanych ślizgów

grubość szkła akrylowego 25 mm

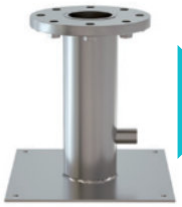

Do każdej zabawki niezbędne jest zastosowanie mocowania zalecanego przez producenta

www.atis-jasienica.pl | info@atis-jasienica.pl | tel. +48 691 400 373, 43-385 Jasienica, ul. Strumieńska 1295