seria Natura

Dzwonek

nr kat. Natura 219

Urządzenie wyposażone jest w dyszę generującą **deszcz** – krople wody wydobywające się z kielicha. Obrót pokrętła pozwala na zmianę mocy strumienia.

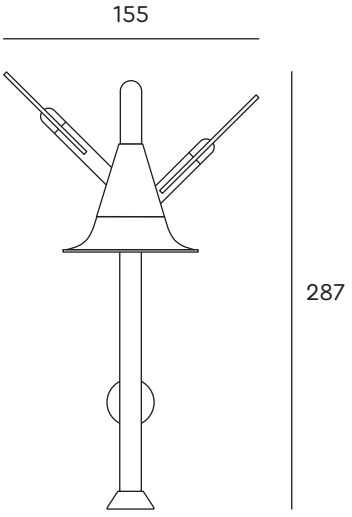

pole pryskania

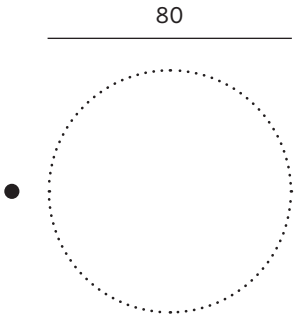

typ przyłącza	1"
wydajność	12/26 l/min.
materiał	1.4404 stal nierdzewna, Oroglas®

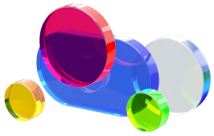

Dostępna kolorystyka znajduje się na odrębnej karcie kolorów.

Niezbędne jest zastosowanie mocowania zalecanego przez producenta.